Olsberg

Olsberg Hermann Everken GmbH
Hüttenstraße 38
59939 Olsberg
Telefon 0 29 62 / 8 05-0
Telefax 0 29 62 / 80 51 80

# Ersatzteilliste 2352


22.08.2014

## Produktgruppe 23 Palena Compact

**Typ-Nr.** 23/5751 Korpus: schwarz, Seitenverkleidung: Stahl, schwarz

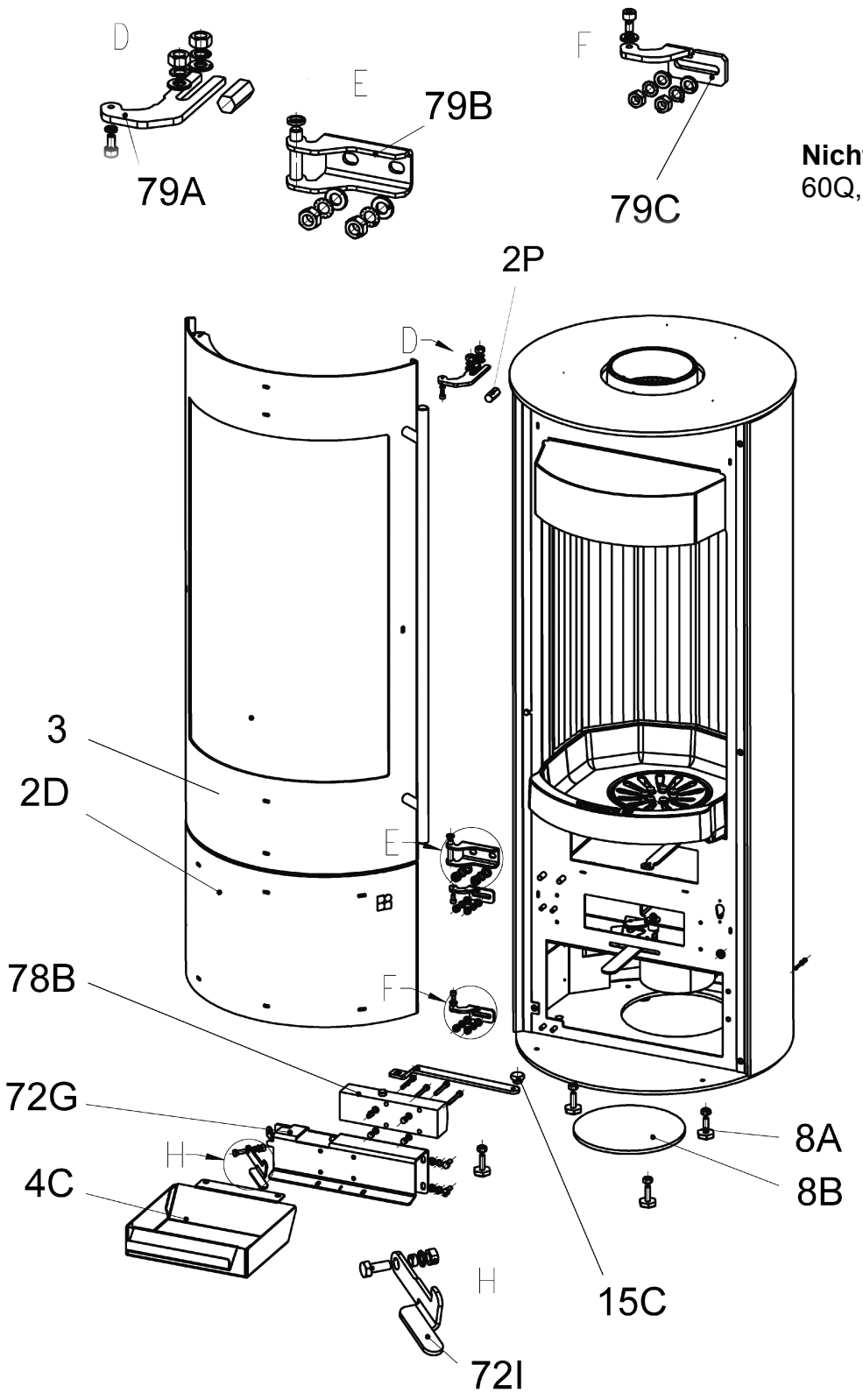


**Nicht positioniert:**
60Q, 60R

Olsberg

Olsberg Hermann Everken GmbH
Hüttenstraße 38
59939 Olsberg
Telefon 0 29 62 / 8 05-0
Telefax 0 29 62 / 80 51 80

# Ersatzteilliste 2352


22.08.2014

## Produktgruppe 23 Palena Compact

**Typ-Nr.** 23/5751 Korpus: schwarz, Seitenverkleidung: Stahl, schwarz

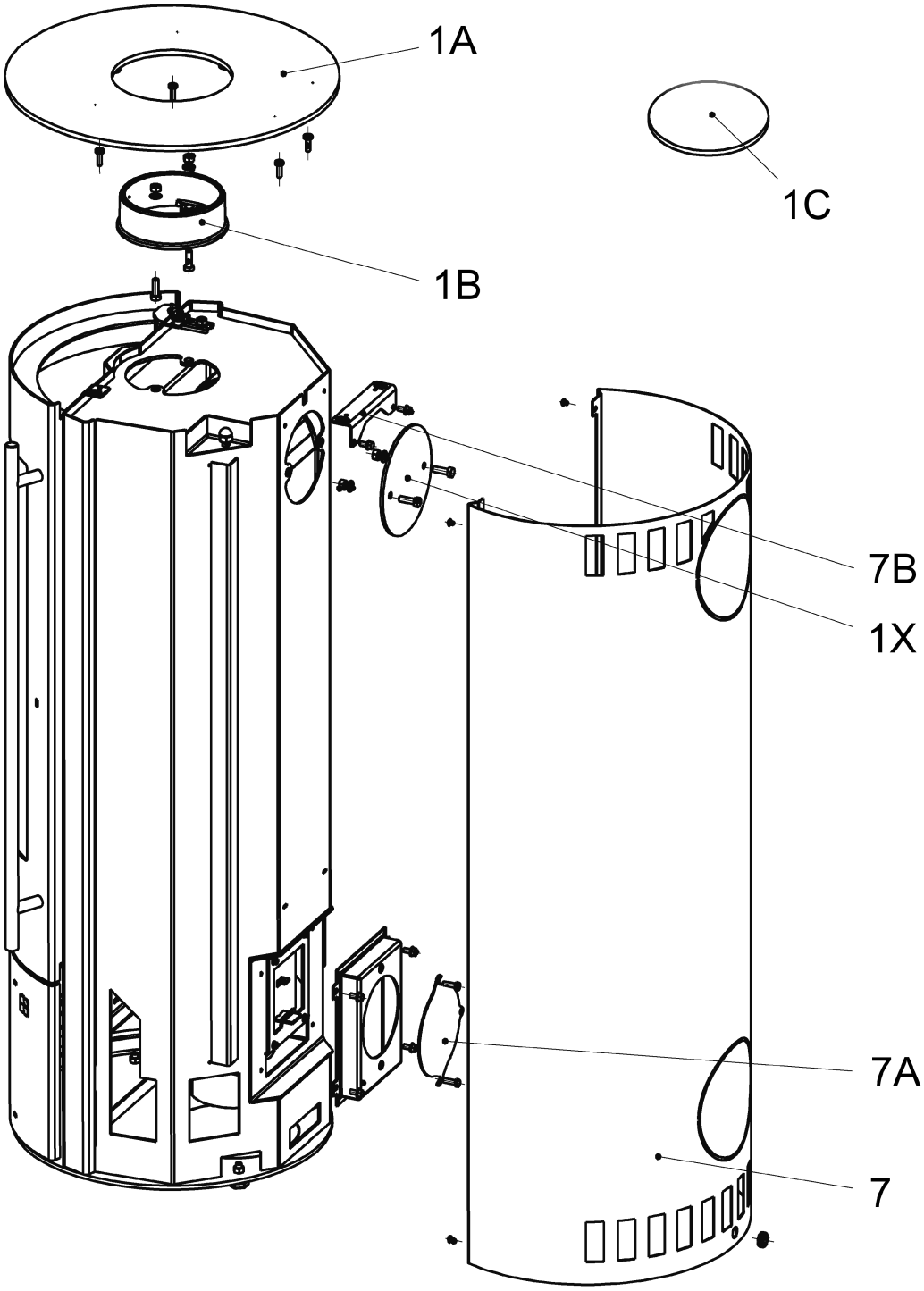

Olsberg

Olsberg Hermann Everken GmbH
Hüttenstraße 38
59939 Olsberg
Telefon 0 29 62 / 8 05-0
Telefax 0 29 62 / 80 51 80

# Ersatzteilliste 2352


22.08.2014

## Produktgruppe 23 Palena Compact

**Typ-Nr.** 23/5751 Korpus: schwarz, Seitenverkleidung: Stahl, schwarz

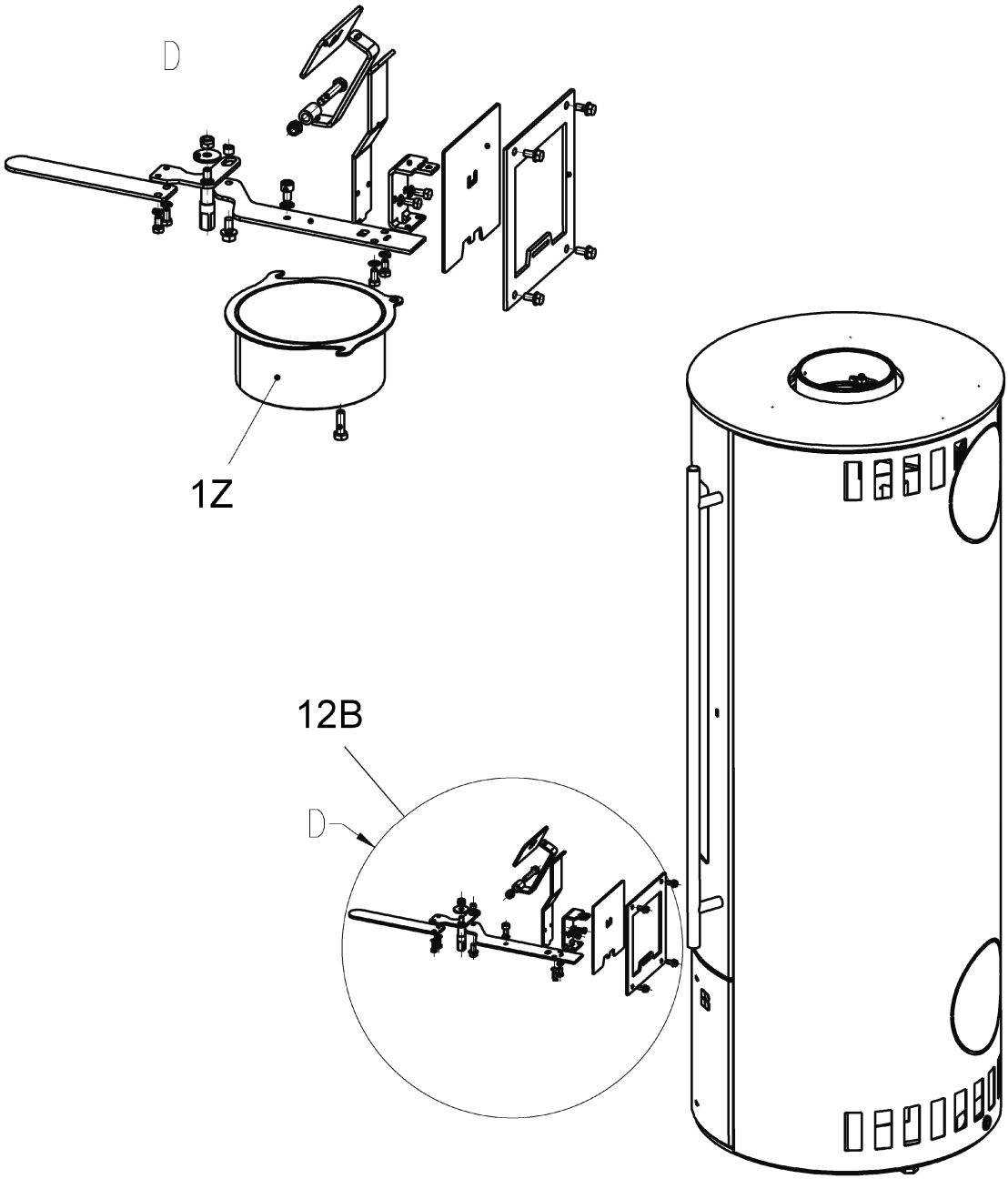

Olsberg

Olsberg Hermann Everken GmbH
Hüttenstraße 38
59939 Olsberg
Telefon 0 29 62 / 8 05-0
Telefax 0 29 62 / 80 51 80

# Ersatzteilliste 2352



22.08.2014

## Produktgruppe 23 Palena Compact

**Typ-Nr.** 23/5751 Korpus: schwarz, Seitenverkleidung: Stahl, schwarz

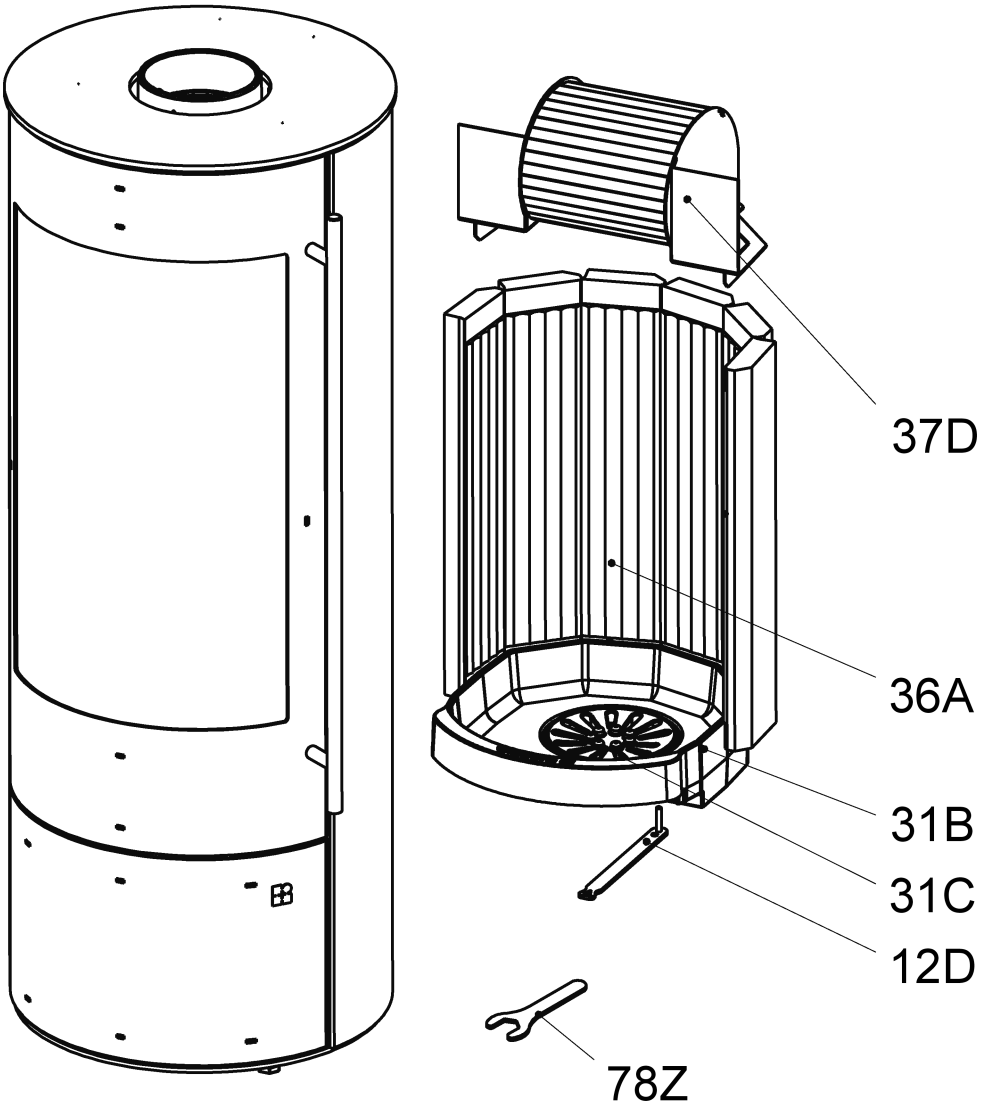

Olsberg

Olsberg Hermann Everken GmbH
Hüttenstraße 38
59939 Olsberg
Telefon 0 29 62 / 8 05-0
Telefax 0 29 62 / 80 51 80

# Ersatzteilliste 2352


22.08.2014

## Produktgruppe 23 Palena Compact

**Typ-Nr.** 23/5751 Korpus: schwarz, Seitenverkleidung: Stahl, schwarz

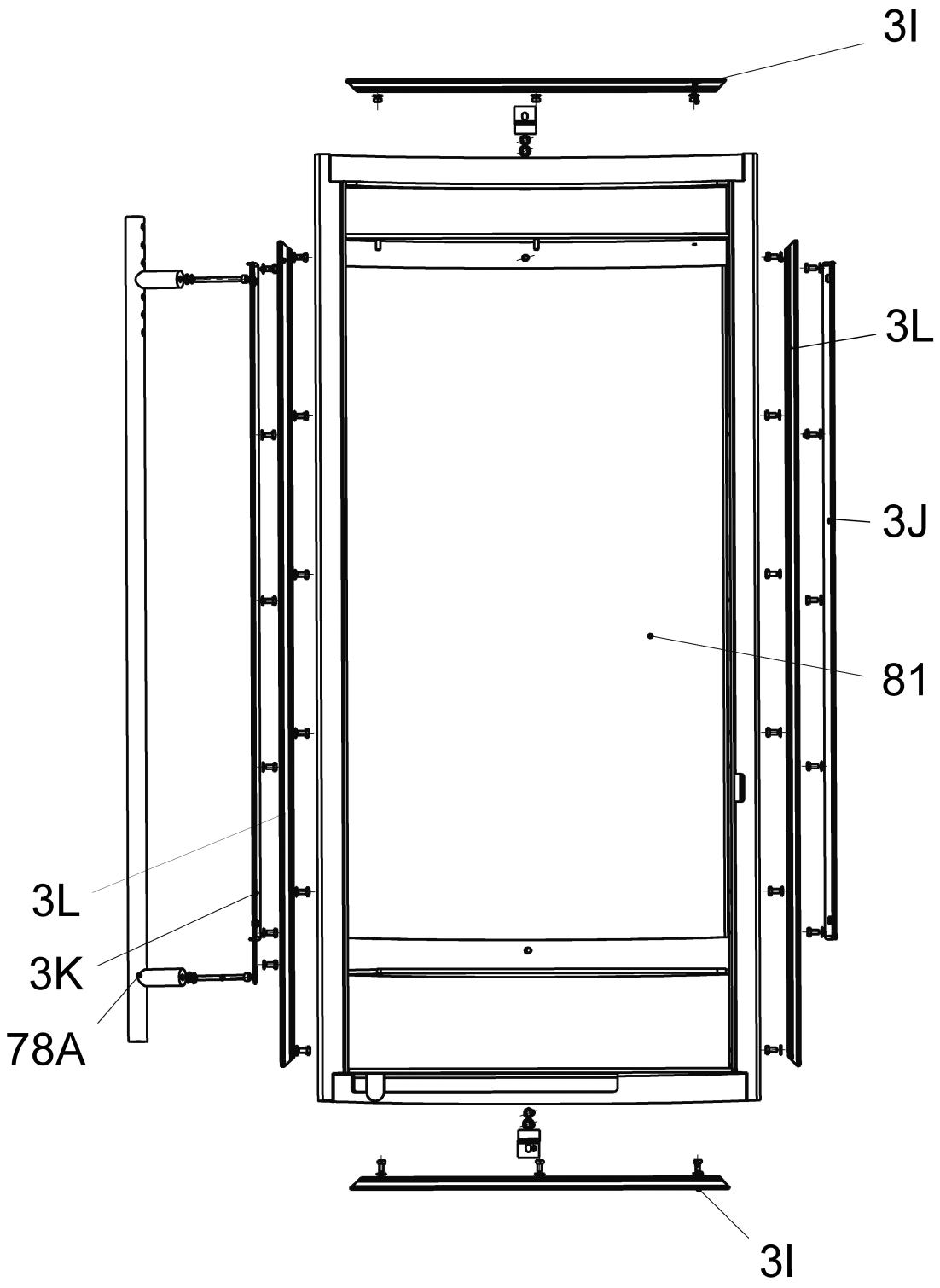

Olsberg

Olsberg Hermann Everken GmbH
Hüttenstraße 38
59939 Olsberg
Telefon 0 29 62 / 8 05-0
Telefax 0 29 62 / 80 51 80

# Ersatzteilliste 2352


22.08.2014

## Produktgruppe 23 Palena Compact
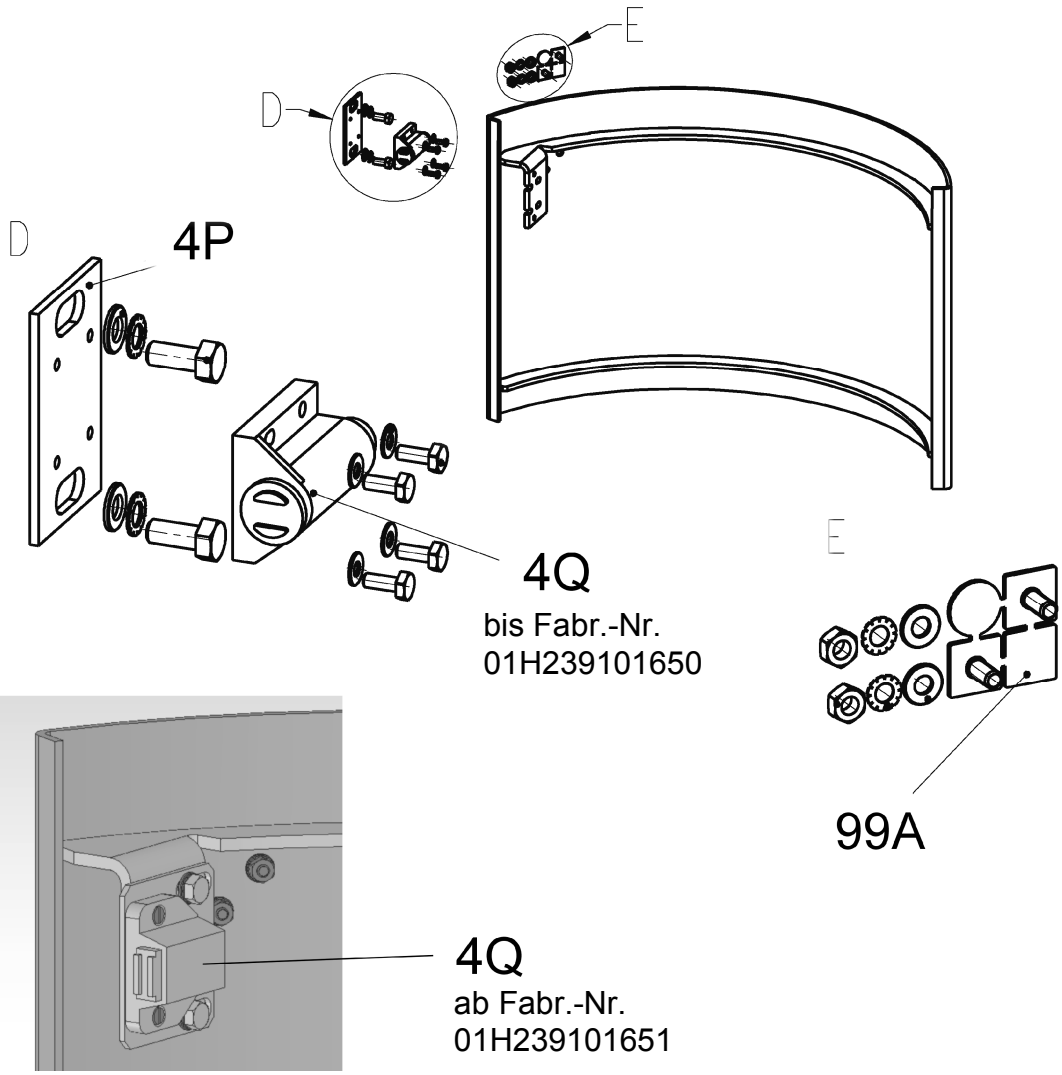
**Typ-Nr.** 23/5751 Korpus: schwarz, Seitenverkleidung: Stahl, schwarz